Unterlagen References	Ind.	Anz. Que.	Aend.Nr. Ch.No.	Geaend. Changed	Datum Date	Freigabe Release	Beschreibung der Aenderung Revision Record
	01	--	ohne	THE	05.03.04	--	Neuteil
DIN ISO 13715 DIN ISO 128	02	--	ohne	THE	10.03.04	--	4xQueder hinzu; Schweißzeichnung erstellt

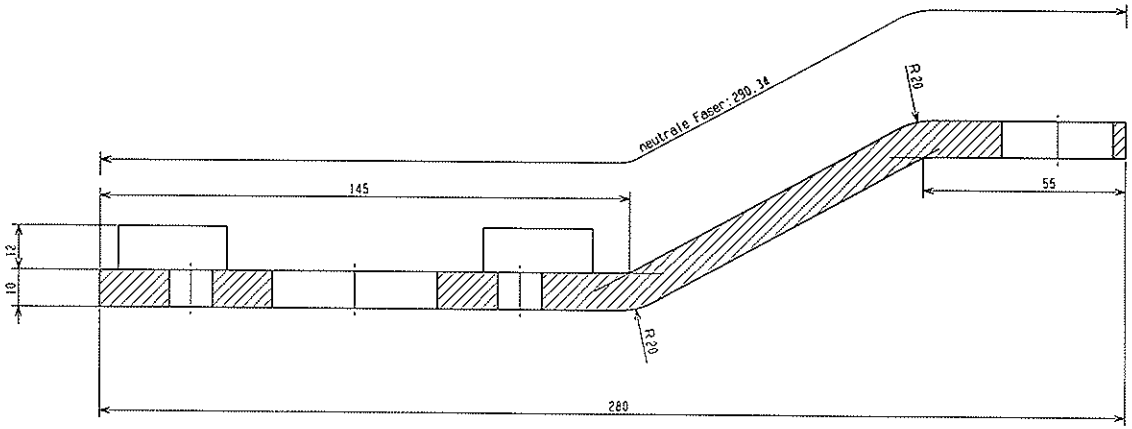

SCHNITT A-A

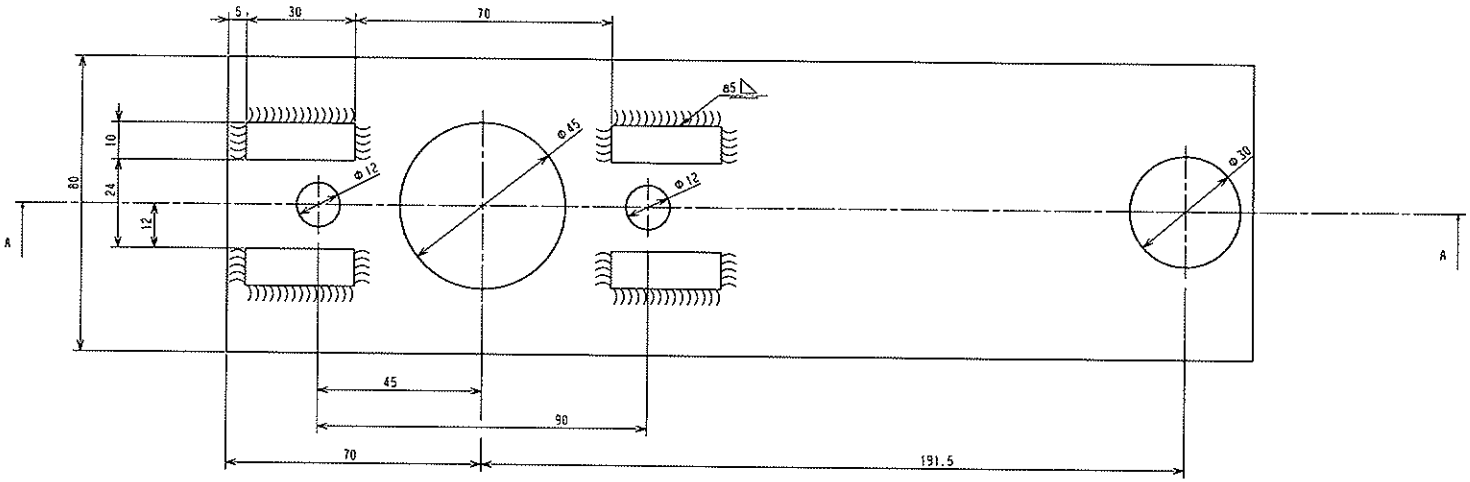

Allgemeintoleranzen fuer Nennmasze ohne Toleranzangabe General tolerances for nominal dimensions without specified tolerance			
> 400-1000	± 0.8	Alle Masze gelten fuer das Fertigteil, einschliesslich Oberflaeche	
> 120- 400	± 0.5		
> 30- 120	± 0.3		
> 6- 30	± 0.2		
≤ 6	± 0.1		
∢ >50-120	± 0°20'		
∢ >10-50	± 0°30'		
∢ ≤10	± 1°	Passmasze Dimension	Abmasze Allowance
Schenkellaenge Winkelabs.			

Allgemeintoleranzen: DIN ISO 2768-m
Form- und Lagetoleranzen: DIN ISO 2768-K

Werkstueckkanten
Edge finish
DIN ISO 13715 ±0.2 -0.2

Funktionsmasze Functional dimensions
Theoretische Masze Basic dimensions

Bemerkungen/Notes

Weitergabe sowie Vervielfaeltigung dieser Unterlage, Verwertung und Mitteilung ihres Inhalts nicht gestattet, soweit nicht ausdrueckliche Zugestanden. Zuwiderhandlungen verpflichten zu Schadenersatz. Alle Rechte fuer den Fall der Patenterteilung oder Gebrauchsmuster-Eintragung vorbehalten. © KOSTER Automotive Control Systems GmbH

Copying of this document, and giving it to others and the use or communication of the contents thereof, are forbidden without express authority. Offenders are liable to the payment of damages. All rights are reserved in the event of the grant of a patent or the registration of a utility model or design. © KOSTER Automotive Control Systems GmbH

Werkstoff/Material: wird noch festgelegt

Oberflaechenschutz/Surface protection: wird noch festgelegt

CAD CATIA V 4.2.2

gezeichnet/drawn: 05.03.2004 M. Peter

Sicherheitsdokument / Safety document — Sicherheitsvermerk / Safety note

Methode 1 ISO 128 DIN 6 Teil 1

Zeichnungs-Nr./ Drawing-No.: siehe Teilenummer

Freigabestatus/State of release: Muster

Gewicht/Weight (g): -

Benennung/Title: Widerlager
Matra 3037-1

Massstab /Scale: 1:1 (1:2)

Teil-Nr./Part-No. | Basis-Nr./Base-No. | Version

gezeichnet/drawn

geprueft/checked/freigegeben

SKZ 040301 MPE

Format/ Size: A2

Blatt Sheet: 1